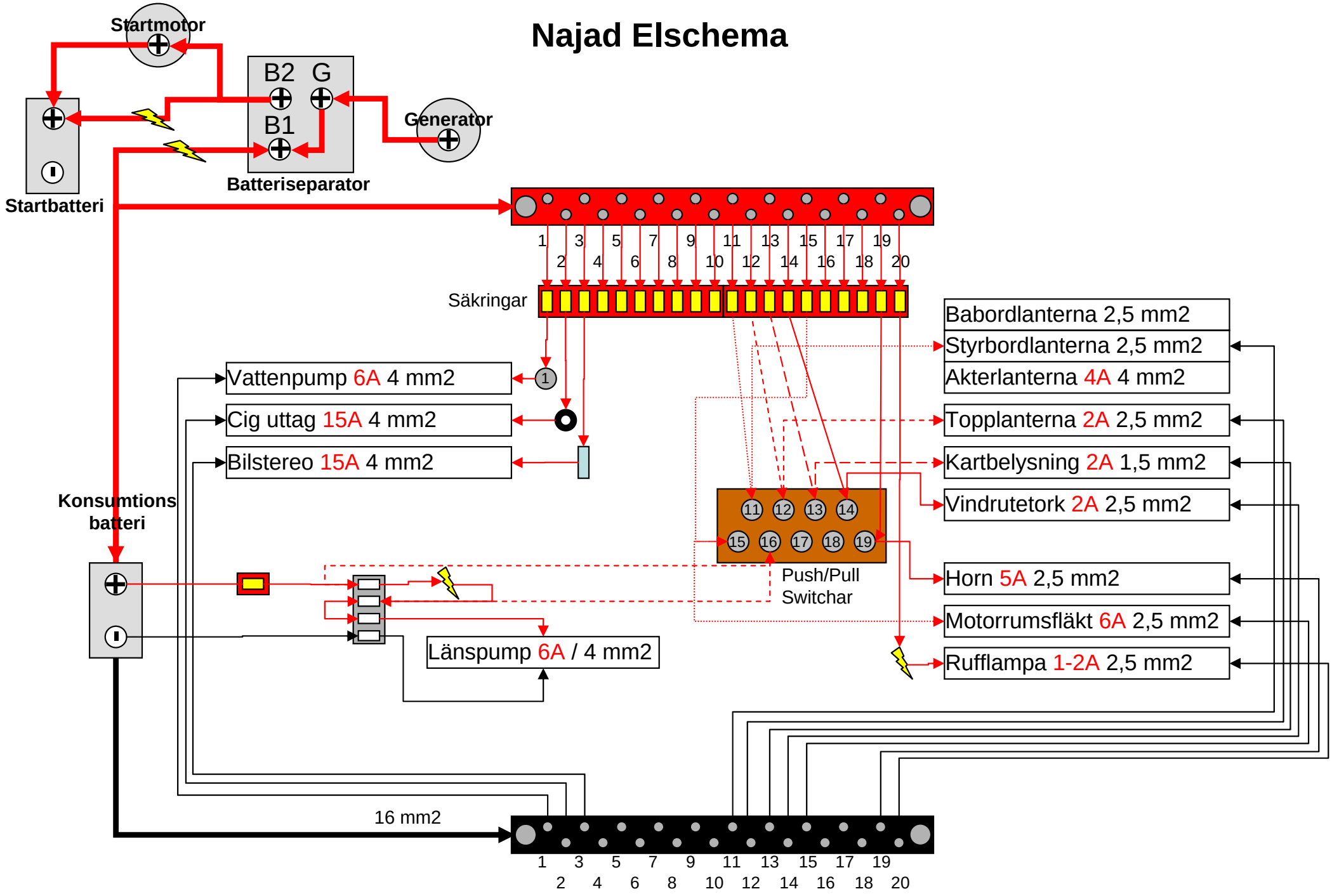Najad Elschema